Опросный лист на щит силовой ЩС

Проектировщик			
Наименование организации	ООО «СКБ НТМ»		
Месторасположение организации	Тюменская область, г.Тюмень, ул. Мельникайте, 106, оф 455		
Должность	**Ф.И.О.**	**Подпись**	**Дата**
Главный инженер проектов	Коптелов А.Н.		

Заказчик				
Наименование организации		ОАО «НК «Янгпур»		
Месторасположение организации				
1	Ф. И. О., должность		Подпись	Дата
	Контактный телефон			
	E-mail			
2	Ф. И. О., должность		Подпись	Дата
	Контактный телефон			
	E-mail			
3	Ф. И. О., должность		Подпись	Дата
	Контактный телефон			
	E-mail			
4	Ф. И. О., должность		Подпись	Дата
	Контактный телефон			
	E-mail			
5	Ф. И. О., должность		Подпись	Дата
	Контактный телефон			
	E-mail			

Изм.	Кол.уч	Лист	№ док.	Подпись	Дата	03-201-ЭМ.ОЛ2			
						Котельная на УППН Известинского месторождения			
Разраб.		Снетков			12.22	Блочная котельная	Стадия	Лист	Листов
Проверил		Караваев			12.22		Р	1	7
Н. контр.		Суслова			12.22	Опросный лист на щит силовой ЩС	ООО «СКБ НТМ»		
ГИП		Коптелов			12.22				

Формат А4

№ п/п	Наименование	Показатели
	Технические характеристики	
1	Количество, шт.	1
2	Габаритные размеры (ориентировочно), В х Ш х Г, мм	2200 х 1200 х 600
3	Корпус	металлический
4	Исполнение	напольное
5	Степень защиты	IP34
6	Климатическое исполнение	УХЛ3
7	Аппарат на вводе: QF	Ip=200 А, Iотс=10·Iнр, 3Р, Icu= 6 кА
8	Аппараты на отходящих линиях	См. лист 4
9	Система заземления	TN-C
10	Учет электроэнергии	нет
11	Исполнение ввода	кабелем, снизу
12	Исполнение вывода	кабелем, снизу – 10 шт.
13	Сборные шины A,B,C,PEN	Iн=200 А, Iэ.д.=6 кА
14	Материал шин	медь
15	Наличие изоляции шин	изолированные шины
16	Наличие АВР	нет
17	Секционирование шин	нет
18	Контакторы для управления исполнительными механизмами	да
19	Дополнительные требования	1. Тип реек и клеммников – по усмотрению завода-изготовителя. 2. Предусмотреть внутренний монтаж кабелей между аппаратами. 3. Срок службы оборудования не менее 30 лет.

Взам. инв. №

Подп. и дата

Инв. № подл.

Изм.	Кол.уч.	Лист	№ док.	Подп.	Дата

03-201-ЭМ.ОЛ2

Лист 2

Формат А4

Перечень документов, поставляемых вместе с оборудованием.

1. Перечень документов (опись).
2. Паспорт включая:

- Габаритный и монтажный установочный чертеж и деталировочная спецификация
- Схемы соединений силовой части и схемы автоматики, а также соответствующая деталировочная спецификация
- Протокол приемки на предприятии - изготовителе
- Акты заводских испытаний основных элементов
- Сертификаты основных элементов
- Полный перечень поставляемого оборудования и вспомогательных устройств.

3. Паспорт на комплектующие изделия (электрические щиты, коммутационную аппаратуру, приборы, трансформаторы тока, напряжения, релейную защиту и т.д.) предприятий-изготовителей.
4. Сертификат соответствия стандартам, нормативным документам государства, на территории которого находится Заказчик.
5. Руководство по эксплуатации и техническому обслуживанию, включая:

- Инструкция по транспортировке, складированию и хранению
- Инструкция по монтажу
- Инструкция по пуско-наладке
- Инструкция по пуску и эксплуатации с рекомендациями по методам и объемам контроля технического состояния
- Перечень операций по техническому обслуживанию и ремонту с указанием сроков межремонтных пробегов

6. Разрешение на применение оборудования, утвержденное Федеральной службой по экологическому, технологическому и атомному надзору России.
7. Сертификат о подтверждении типа, выданный Федеральным агентством по техническому регулированию и метрологии РФ.
8. Декларация соответствия техническому регламенту (ТР) таможенного союза. Сертификат взрывозащиты электрооборудования (в случае взрывозащитного исполнения).
9. Техническая документация на поставляемое субпоставщиками вспомогательное оборудование, детали и узлы.
10. Перечень основных быстроизнашивающихся деталей с нормами их отбраковки.
11. Перечень специального инструмента, необходимого для монтажа технического обслуживания и ремонта.

Требования к документации, поставляемой вместе с оборудованием.

1. Общие требования к документации:

1.1. Текстовые документы и чертежи должны содержать как минимум следующие реквизиты:

- Наименование изготовителя
- Заказчик
- Площадка
- Тип установки
- Наименование и номер позиции оборудования
- Номер документа или чертежа
- Номер изменения.

1.2. Текстовые документы должны иметь титульный лист.

1.3. В техническом паспорте должны в обязательном порядке указываться:

- ОКОФ (общероссийский классификатор основных фондов);
- ОКП (общероссийский классификатор продукции);
- ИЭЭФ (индикатор энергетической эффективности поставляемого оборудования).

12. Схемы управления исполнительными механизмами должны соответствовать листам 5-7 данного опросного листа.

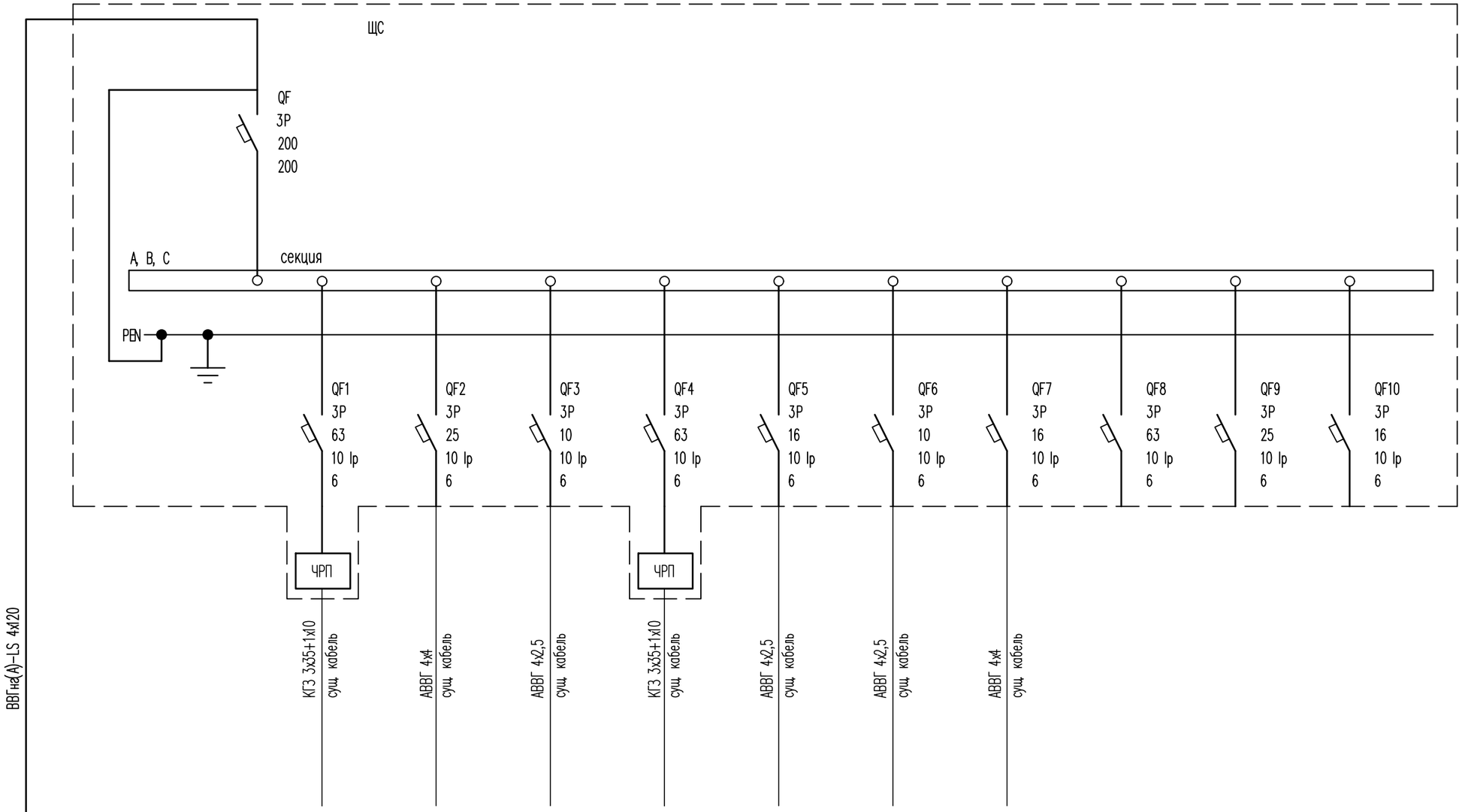

Шкаф ЩС

Камеры сборных шин одностороннего обслуживания (КСО)

Сборные шины 0,4 кВ, 6 кА

Автомат отходящих линий		Обозначение Количество полюсов Ток расцепителя, А Ток отсечки, А Ток предельной коммутац. способн., кА	
Распределительная сеть	Маркировка	Марка и сечение Длина кабеля, м Способ прокладки	ВВГнг(А)-LS 4х120

Условные обозначения

Электроприемник												
Тип установки			СН N1	ВГ N1	ТН N1	СН N2	ВПУ ПН	ТН N2	ВГ N2			
Рн, кВт			30	11	2,2	30	2х5,5	2,2	6,3			
Iн, А (380В)			57,9	23,2	5,2	57,9	12,1	5,2	15			
Наименование	Ввод от НКУ с АВР		Сетевой насос N1	Вентилятор горелки N1	Топливный насос N1	Сетевой насос N2	Подпитывающие насосы ВПУ	Топливный насос N2	Вентилятор горелки N2			

Взам. инв. №

Подп. и дата

Инв. № подл.

Изм.	Кол.уч.	Лист	№док.	Подпись	Дата

03-201-ЭМ.0/12

Лист 4

Формат А3

Схема подключения частотного преобразователя

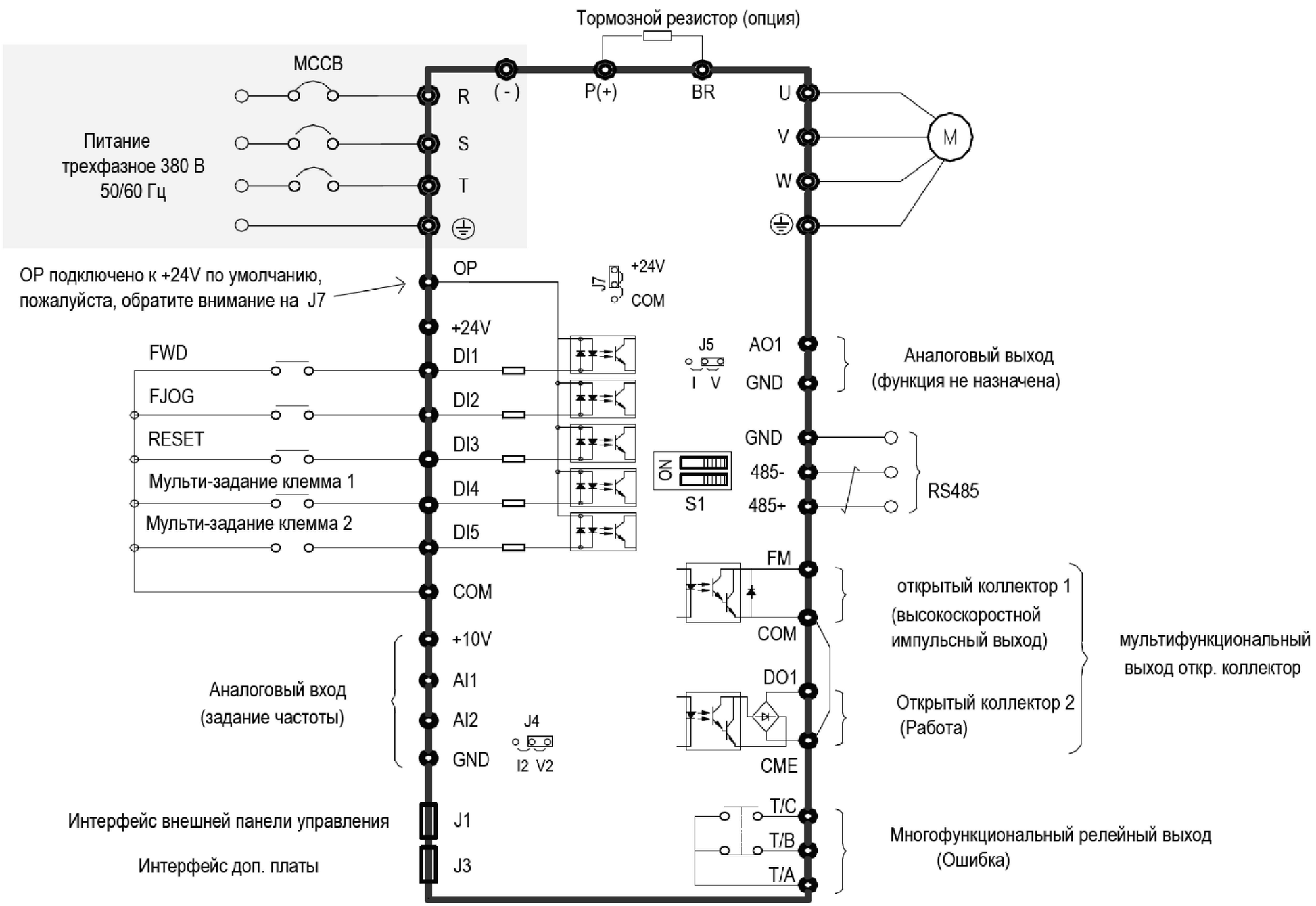

Изм.	Кол.уч.	Лист	N°док.	Подпись	Дата

03-201-ЭМ.0/12

Лист 5

Взам. инв. N°

Подп. и дата

Инв. N° подл.

Формат А3

Схема электрическая принципиальная управления насосом с частотным преобразователем

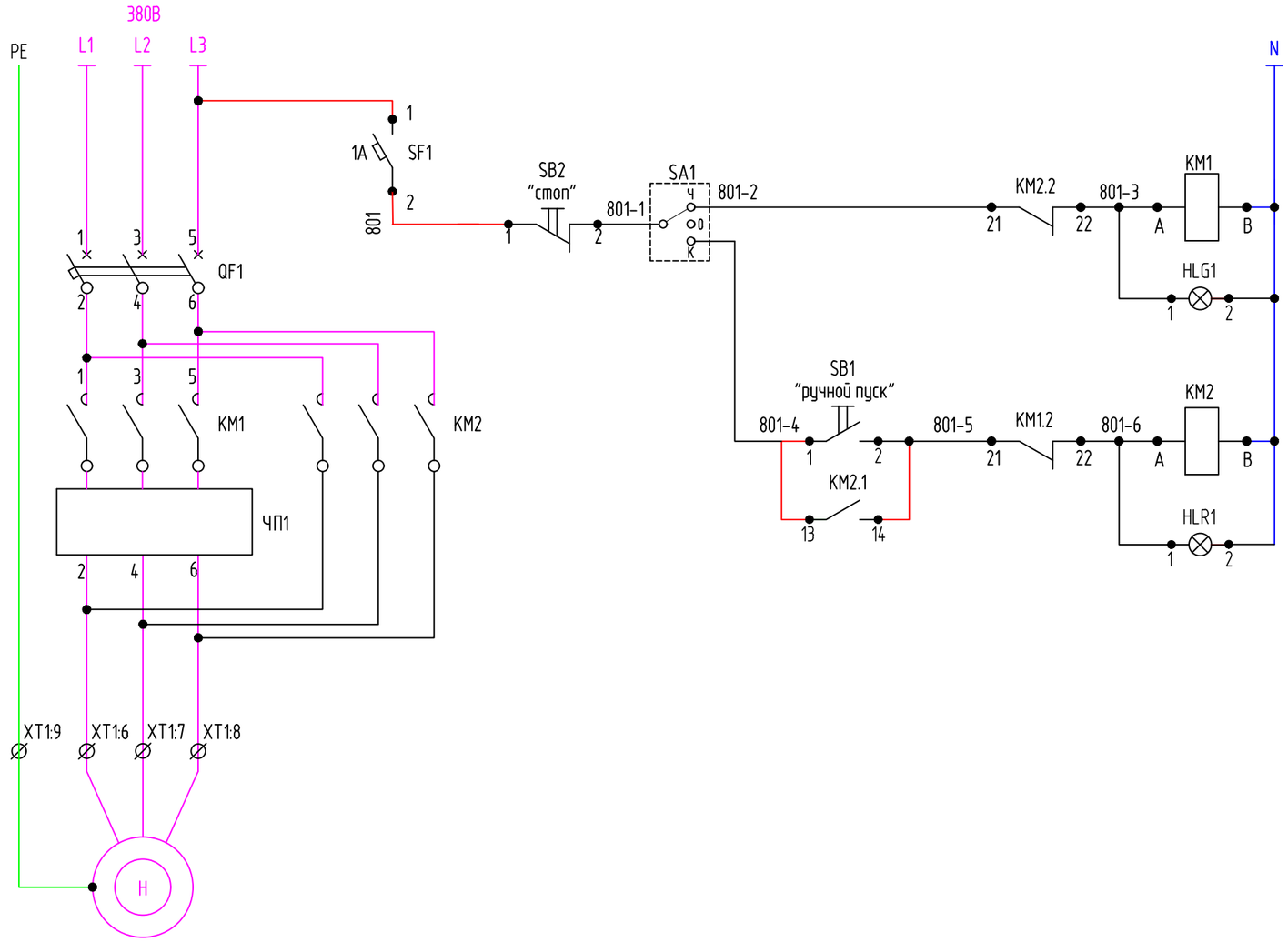

Схема расположения элементов управления насосом с частотным преобразователем

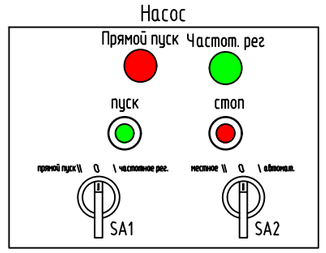

Перечень элементов

Поз. обозначе-ние	Наименование	Кол.	Примечание
QF1	Автоматический выключатель	1	
SF1	Автоматический выключатель	1	
КМ1, КМ2	Контактор	1	
HLG1	Светодиодная сигнальная лампа зелёная	1	
HLR1	Светодиодная сигнальная лампа красная	1	
SB1	Кнопка с возвратом с подсветкой зеленая	1	
SB2	Кнопка с возвратом с подсветкой красная	1	
SA1	Переключатель 3 позиции	1	

Взам. инв. №

Подп. и дата

Инв. № подл.

Изм.	Кол.уч.	Лист	№док.	Подпись	Дата

03-201-ЭМ.0Л2

Лист 6

Формат А3

Схема электрическая принципиальная управления насосом без частотного преобразователя

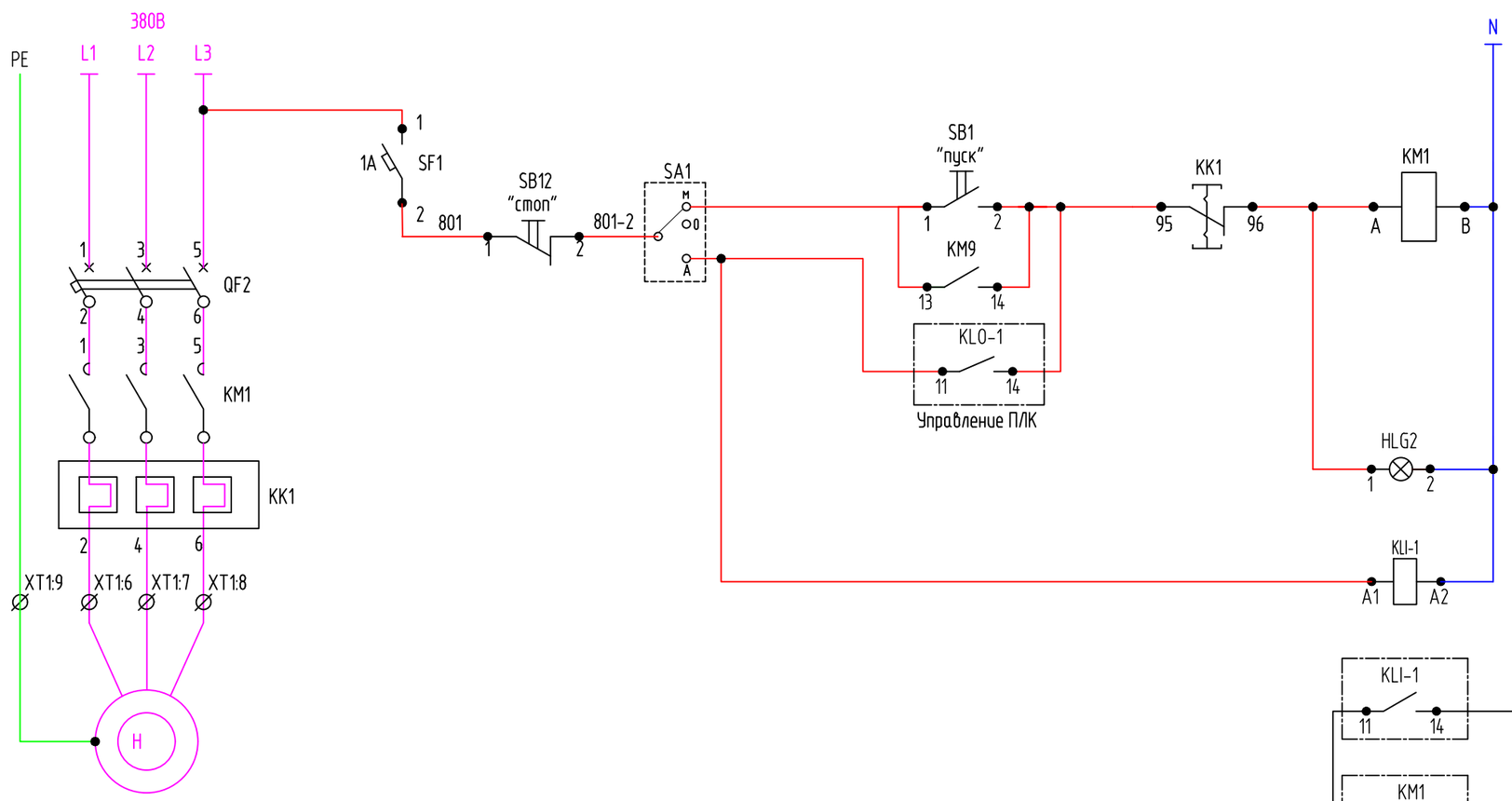

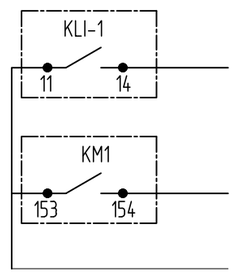

Питание 380 В		
Управление рециркуляционным насосом	Местное управление с щита ЩС	
	Автоматическое управление	
Сигнализация	Насос включен	
	Насос режим управления автоматический	
В ПЛК	Насос режим управления автоматический	
	Насос вкллючен	

Перечень элементов

Поз. обозначе-ние	Наименование	Кол.	Примечание
QF1	Автоматический выключатель	1	
SF1	Автоматический выключатель	1	
KM1	Контактор	1	
KK1	Тепловые реле перегрузки	1	
KL0-1, KL0-2	Интерфейсный модуль реле	2	
KLI-1	Интерфейсный модуль реле	1	
HLG2	Светодиодная сигнальная лампа зелёная	1	
SB1	Кнопка НО с возвратом с подсветкой зеленая	1	
SB2	Кнопка НО с возвратом с подсветкой красная	1	
SA1	Переключатель 3 позиции	1	

Схема расположения элементов управления

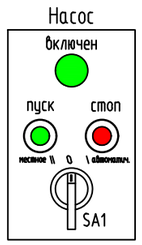

Взам. инв. №

Подп. и дата

Инв. № подл.

Изм.	Кол.уч.	Лист	№док.	Подпись	Дата

03-201-ЭМ.0Л2

Лист 7

Формат А3