ЯНГПУР
БЕЛОРУСНЕФТЬ

ИНН 7718887053 | КПП 771801001 | ОГРН 1127746385161 | ОКВЭД 11.10.11 |
ОКАТО 45263591000 | ОКОГУ 4210014 | ОКПО 09798927 | ОКФС 16 | ОКОПФ 47
.
**БИК 047102651, р/с 40702810167500040883,**
**в Западно-Сибирском отделении No8647, ПАО Сбербанк г.Тюмень, к/с №30101810800000000651**
.
107113,г.Москва, вн.тер.г.муниципальный округ Сокольники, ул. Лобачика, д. 17
+7 (34936) 3-68-30
e-mail: office@yangpur.ru

Исх. №11-02/681 от 18.11.2026 г.

Руководителю предприятия

АО «НК «Янгпур» приглашает Вас принять участие в процедуре закупки элементов фонтанной арматуры.

**1. Перечень потребительских, технических и экономических показателей (характеристик) закупаемых товаров (работ, услуг):**

1.1. Наименование и количество:

| Лот | Наименование продукции | Количество, штук |
|---|---|---|
| 1 | Фланец ЗМС 65х35 с БРС-2" (резьба) и отверстием под КВД с резьбой М20х1,5 | 100 |
| | Гайка БРС-2" с заглушкой | 100 |
| 2 | Указатель рабочего давления для манометра (металлический с красной стрелкой) | 240 |
| 3 | Измеритель давления АДМ-100.3-0,6 либо аналог<br>ГОСТ: 2405-88<br>Габаритные размеры (ширина),мм: 100<br>Габаритные размеры (высота),мм: 135<br>Габаритные размеры (толщина),мм: 80<br>Степень защиты: IP54<br>Тип присоединения: G1/2<br>Класс точности: 2,5<br>Рабочее давление,МПа:0,6<br>Сопротивление нагрузки токового сигнала,мА: 4-20<br>Напряжение питания,В: 12-24<br>Температура рабочей среды ℃: до +80 | 2 |

Потребительские (качественные) характеристики: продукция должна быть новой, не бывшей в употреблении, 2026 года выпуска. Качество должно соответствовать техническим и гарантийным условиям предприятия-изготовителя.

1.2. Место поставки товара (выполнения работ, оказания услуг): ЯНАО, г.Губкинский, промзона, панель №8, база 0010.

1.3. Технические характеристики: согласно приложению 1.

1.4. Срок (график) поставки товара: декабрь 2026. Возможны иные сроки поставки по согласованию с Заказчиком. Требования к форме, сроку и порядку оплаты товара (работы, услуги): оплата по факту поставки в течение 90-та календарных дней от даты получения продукции на склад Грузополучателя. Предложения с иной формой оплаты могут быть приняты к рассмотрению в случае принятия такого решения Заказчиком.

**2. Требования к предложению:**

2.1. Цена предложения должна включать стоимость Товара с учетом его доставки до пункта назначения.

2.2. Валюта платежа по договору и валюта договора: рубли РФ. Иная валюта может быть принята только при согласии Заказчика.

2.3. В предложении необходимо указать:

- номер, дату коммерческого предложения;
- цену без НДС за единицу продукции с учетом доставки;
- итоговую цену коммерческого предложения;
- чертеж предлагаемой продукции;
- срок действия коммерческого предложения;
- условия и срок поставки;
- условия оплаты;
- контактную информацию ответственного лица по предложению.

2.4. Срок действия предложений должен составлять не менее 45 календарных дней после даты окончания приема предложений. Победитель процедуры закупки обязан заключить договор в минимальный возможный срок.

2.5. В предложении должны содержаться все сведения о предмете закупки, его функциональных характеристиках (потребительских свойствах), количественных и качественных характеристик, необходимые для принятия решения о соответствии предлагаемого предмета закупки требованиям проводимой процедуры закупки.

2.6. Предложения должны содержать сведения о разногласиях (протокол разногласий) с прилагаемым типовым проектом договора (см. приложение 2) в случае, если такие разногласия имеют место. Проект договора не является окончательным и может быть изменен Заказчиком в зависимости от страны нахождения контрагента, специфических характеристик предмета закупки и иных условий. Также Заказчик оставляет за собой право включения в договор пунктов о выполнении требований, отображенных в настоящей документации и приложениях к ней

**3. Способ подачи предложений:** Предложение следует направлять по электронной почте: **o.gutorova@beloil.by**.

**4. Конечный срок приема предложений: «25» ноября 2026 в 16:00** по московскому времени. Предложения, полученные Организатором по истечении конечного срока их приема, в процедуре закупки не участвуют.

**5.** Участники процедуры закупки и предлагаемые ими товары (работы, услуги) будут соотнесены с указанными в настоящих документах требованиями и характеристиками. Предложения, которые будут признаны не соответствующими заявленным требованиям и характеристикам, к оценке не

допускаются и будут исключены из настоящей процедуры закупки.

Участнику необходимо предоставлять с первого раза тщательно заполненную техническую часть предложения без расчёта на направление запроса (-ов) со стороны Организатора. Предложение участника может быть отклонено без запроса уточнений со стороны Организатора. Направление запросов участникам закупки для уточнения предложений является правом, а не обязанностью Организатора.

**6.** Участникам, прошедшим квалификационный отбор (предоставившим весь перечень документов и выдержавшим критерии закупки) и предложения которых будут допущены к процедуре оценки предложений, будут направлены приглашения для прибытия на переговоры, либо письма о снижения цен поступивших предложений, а также вопросам уточнения и изменения иных существенных условий предложений в сторону их улучшения. После завершения этапа улучшения предложений предложение участника считается окончательным и изменению не подлежит.

**7.** Участники процедуры закупки в рамках проведения этапа улучшения предложений вправе:

– сообщить об изменении условий своих предложений в порядке и в сроки, предусмотренные в уведомлении о проведении переговоров;

– оставить свое первоначальное предложение без изменений – в данном случае начальное предложение такого участника принимается к оценке в качестве окончательного.

Начальное предложение участника закупки, не принявшего участия в этапе улучшения предложений, считается автоматически продленным на минимальный срок действия предложений, установленный в документации о закупке, начиная со дня окончания срока подачи улучшенных предложений, если соответствующий участник не указал иное.

**8.** Не направление участнику, подавшему предложение, приглашения принять участие в этапе улучшения предложений означает, что предложение данного участника не допущено к оценке предложений. По письменному запросу любого подавшего предложение участника, ему направляется письменное уведомление о результатах рассмотрения его предложения.

**9.** Победитель будет определяться на основе представленного им предложения, с учетом проведенного этапа улучшения предложений (переговоров).

**10. Оценка предложений.**

10.1. Для оценки и сопоставления предложений, цены, при необходимости, будут переведены в единую валюту по обменному курсу, установленному Центробанком РФ на дату оценки предложений (принятия решения о выборе победителя (победителей) процедуры закупки). При этом, к стоимости такого предложения будут добавлены расходы, рассчитанные Предприятием) и иных, в том числе таможенных, обязательных платежей в случае их наличия.

Предложения будут оценены с учетом следующих критериев оценки и методики оценки:

**- минимальная цена товара без НДС, с учетом доставки;**

**- максимальная отсрочка платежа (календ. дней).**

10.2. При оценке предложения участников сравниваются по самому

значимому (первому) критерию, затем, в случае если он имеет одинаковое значение, переходят к сравнению следующего (второго) критерия.

10.3. Победителем процедуры закупки признается участник, предоставивший наилучшее предложение.

10.4. В случае, если в результате оценки несколько предложений имеют лучшие равные показатели критериев, то, при возможности разделения предмета закупки, его количество (объем) пропорционально распределяется между всеми участниками, сделавшими эти предложения. В случае невозможности разделения предмета закупки – с такими участниками закупки проводится дополнительный этап улучшения предложений, по итогам которого проходит повторная оценка предложений данных участников.

**11.** Конфиденциальность: все документы, имеющие отношение к настоящей процедуре закупки, и любая информация, которая будет иметь место в процессе проведения процедуры закупки, принадлежат Заказчику и не должны передаваться Участником процедуры закупки третьей стороне без письменного разрешения Заказчика.

**12.** Особые права Заказчика:

12.1. Заказчик оставляет за собой право увеличить или уменьшить объем закупки, или же аннулировать процесс рассмотрения и отвергнуть все предложения в любой момент до присуждения контракта закупки.

12.2. Заказчик оставляет за собой право на прекращение процедуры закупки (ее отмене) на любой ее стадии, но до присуждения Участнику контракта (договора) закупки.

12.3. Заказчик не связывает себя обязательством, в какой бы то ни было форме, присудить контракт закупки Участнику, предложившему наименьшую цену.

12.4. Заказчик оставляет за собой право отклонить предложение участника закупки на любом этапе в случае, если:

- условия его предложения, предлагаемого им проекта контракта либо протокола разногласий к проекту контракта Заказчика, противоречат законодательству Российской Федерации и/или подвергают необоснованному риску хозяйственную деятельность Заказчика;

- сам факт заключения договора с участником закупки может подвергнуть необоснованному риску хозяйственную деятельность Заказчика, в том числе, но не ограничиваясь в связи с наличием у Заказчика документально подтвержденного факта систематического (два и более раза) невыполнения условий заключенного (-ых) договора (-ов), неисполненного решения суда в пользу Заказчика.

12.5. Заказчик оставляет за собой право осуществить выбор участника-победителя по части объема (количества) предмета процедуры закупки либо его части (лота) и заключение договоров на закупку с несколькими участниками-победителями, в том числе если предмет процедуры закупки разделен на части (лоты), – с несколькими участниками-победителями по одной части (лоту).

12.6. Заказчик вправе отклонить все предложения, если они содержат невыгодные условия. В случае реализации прав, указанных выше, заказчик не несет никакой ответственности за перечисленные действия перед участниками. По запросу участников, представивших предложения, заказчик сообщит причины таких действий, но не обязан давать подробные разъяснения.

Считается, что участники, представившие свои предложения, согласны с вышеуказанными условиями.

**13.** Во всем остальном, что не оговорено в настоящем приглашении, АО «НК «Янгпур» руководствуется законодательством Российской Федерации.

**14.** Считается, что участники процедуры закупки, представившие свои предложения, согласны с условиями и требованиями, изложенными в настоящем приглашении к закупке.

**15.** Лица, которым вменено в обязанность поддерживать связь с участниками по вопросам проведения процедуры закупки:

- по техническим вопросам – Овсянников Николай Александрович, тел.8(34936)3-68-30 доб. (4183) электронная почта N.Ovsyannikov@beloil.by (поз.№1-2); Прудников Андрей Александрович тел.8(34936)3-68-30 доб. (3156) электронная почта A.Prudnikov@beloil.by (поз.№3).
- по остальным вопросам – Гуторова Ольга Викторовна, тел. 8 (34936) 3-68-30 (доб.4193), электронная почта o.gutorova@beloil.by.

Приложения:

1) техническое задание
2) проект договора на 7 листах.

Специалист СМТО О.В.Гуторова

Приложение №1

ТЕХНИЧЕСКОЕ ЗАДАНИЕ

Элементы оборудования фонтанной арматуры

наименование товаров (работ, услуг)

Технические и потребительские показатели (характеристики)

закупаемых товаров (работ, услуг)

1. Перечень основных технических и потребительских показателей (характеристик) закупаемых товаров (работ, услуг) и критерии выбора поставщика (подрядчика, исполнителя):

1.1. Наименование: Элементы оборудования фонтанной арматуры.

1.2. Количество (объем):

- Фланец ЗМС 65х35 с БРС-2" (резьба) и отверстием под КВД с резьбой М20х1,5 – 100 штук.
- Гайка БРС-2" с заглушкой – 100 штук.
- Указатель рабочего давления для манометра (металлический с красной стрелкой) – 240 штук.

1.3. Технические характеристики: приложение 1-3.

1.4. Потребительские (качественные) характеристики: продукция должна быть новой, 2026 года выпуска.

1.5. Обязательные требования к участникам и закупаемым товарам (работам, услугам): предоставить чертежи закупаемой продукции.

1.6. Рекомендуемые критерии оценки предложений участников закупки по технической части (указываются по значимости в порядке убывания): нет.

2. Перечень дополнительных технических и потребительских показателей (характеристик) закупаемых товаров (работ, услуг):

2.1. Место поставки товара (выполнения работ, оказания услуг): ЯНАО, г.Губкинский, Промзона, панель №8, база 0010.

2.2. Срок (график) поставки товара (выполнения работ, оказания услуг): декабрь 2026 года, возможен иной график поставки по согласованию с заказчиком.

2.3. Требования по гарантии и обслуживанию товара, работ, услуг: 12 месяцев с даты поступления товара к заказчику.

**Приложение 1.**

**Фланец ЗМС 65х35 с БРС-2" (резьба) и отверстием под КВД**

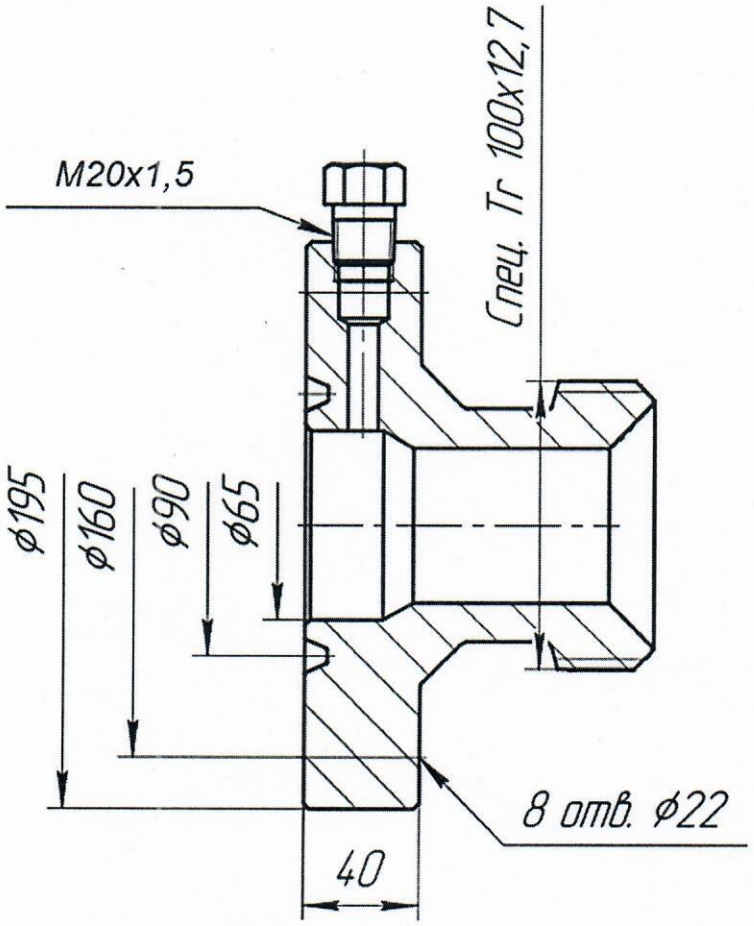


**Приложение 2.**

**Гайка БРС-2"с заглушкой**

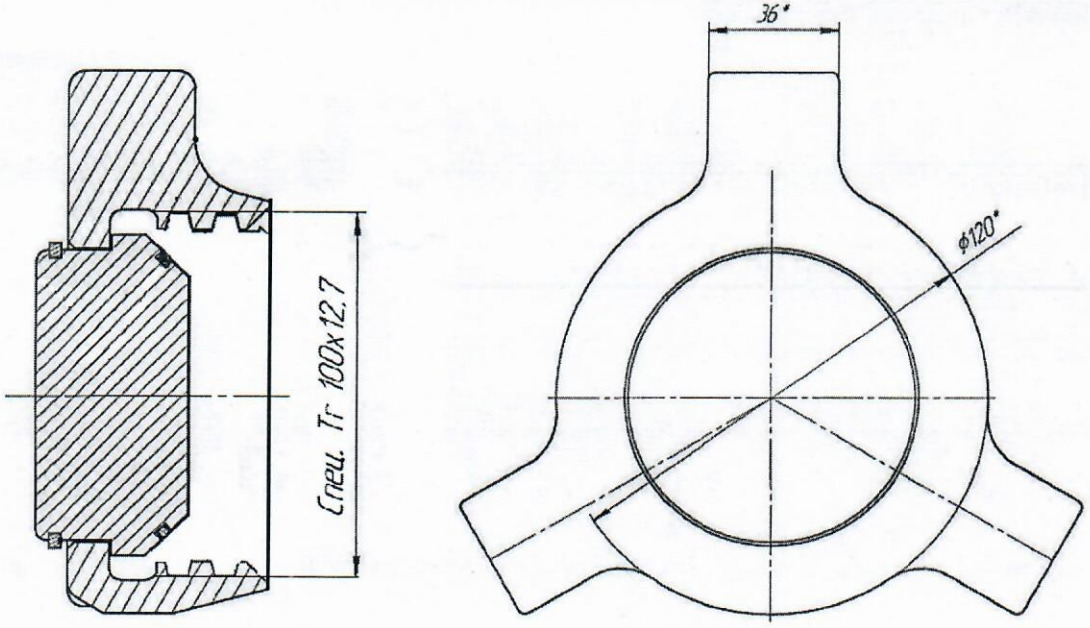

**Приложение 3.**

Указатель рабочего давления для манометра (металлический с красной стрелкой)

