ОТКРЫТОЕ АКЦИОНЕРНОЕ ОБЩЕСТВО
«Нефтяная компания «Янгпур»

ИНН 7718887053 КПП 771801001 ОГРН 1127746385161 ОКВЭД 11.10.11 ОКАТО 45263591000, ОКОГУ 4210014, ОКПО 09798927, ОКФС 16, ОКОПФ 47, БИК 047102651, р/с 40702810167500040883 Филиал ОАО Сбербанк России Губкинское отделение №8495, к/с № 30101810800000000651

ЮР. АДРЕС: 107113, Российская Федерация, г. Москва, ул. Сокольнический вал, д.2

ФАКТ.АДРЕС: 629830, Российская Федерация, Ямало-Ненецкий АО, г.Губкинский, промышленная зона №8 панель №8, а/я 247

Исх. № 956-сн от 02.06.2021 года

РУКОВОДИТЕЛЮ ПРЕДПРИЯТИЯ

ОАО «НК «Янгпур» приглашает Вас принять участие в процедуре закупки шкафа для сушки одежды.

1. **Наименование, количество, технические характеристики:** согласно таблице №1.

Таблица №1

№	Наименование продукции	Кол-во
1	Шкаф сушильный для одежды с керамическимнагревательным элементом и вытяжкой 2200х800х500 мм 2,0 кВт Технические параметры согласно Приложения 1	2 шт.

2. **Потребительские (качественные) характеристики Товара:**

2.1. Качество должно соответствовать техническим и гарантийным условиям предприятия-изготовителя, продукция должна быть новой.

3. В технико-коммерческом предложении необходимо указать :

- номер, дату коммерческого предложения;
- цену без НДС за единицу продукции с учетом доставки;
- итоговую цену коммерческого предложения;
- срок гарантии;
- год выпуска предлагаемой продукции;
- срок действия коммерческого предложения;
- условия поставки;
- срок поставки (график поставки);
- условия оплаты;
- коммерческое предложение должно быть подписано уполномоченным лицом, заверено печатью организации, указан исполнитель с контактными данными;
- согласие принятия условий договора в редакции Заказчика.

4.Место поставки Товара: 629830, Российская Федерация, Тюменская область, Ямало-Ненецкий АО, г. Губкинский, Промышленная зона, панель 8, производственная база № 0010.

5.Срок (график) поставки Товара: в течение 10-15 календарных дней с момента подписания договора (или иные сроки поставки по согласованию с Покупателем).

6.Цена технико-коммерческого предложения должна включать стоимость Товара с учетом его доставки до пункта назначения.

7.Наименование валют, в которых может быть выражена цена технико-коммерческого предложения: любая валюта.

8. Валюта платежа по контракту (договору) закупки: рубли РФ.

9.Условия платы: Покупатель осуществляет оплату банковским переводом на расчётный счёт Поставщика в размере 100% суммы за поставленную партию Товара **не ранее 60 (шестидесяти) календарных дней (или иные условия оплаты, по согласованию с Покупателем).**

10.Основные критерии определения Победителя для заключения договора поставки (в порядке убывания значимости):

- минимальная стоимость;

-условия оплаты (максимальная отсрочка платежа).

11. Участник имеет право отозвать, или изменить свое технико-коммерческое предложение, но не позднее конечного срока подачи технико-коммерческих предложений.

12. Участникам, прошедшим квалификационный отбор (предоставившим весь перечень документов и выдержавшим критерии закупки) и предложения которых будут допущены к процедуре оценки технико-коммерческих предложений, будет направлено письмо о снижении цен поступивших технико-коммерческих предложений (а также об уточнении и изменении иных существенных условий предложений в сторону их улучшения).

13. Не направление Участнику, подавшему технико-коммерческое предложение, письма о снижении цен поступившего технико-коммерческого предложения означает, что предложение данного Участника не допущено к процедуре оценки технико-коммерческих предложений. По письменному запросу любого подавшего технико-коммерческое предложение Участника, ему направляется письменное уведомление о результатах рассмотрения его предложения.

14. Победитель будет определяться на основе представленного им технико-коммерческого предложения, с учетом проведенной процедуры по снижению цен и улучшению иных условий договора.

15. Победителем процедуры закупки признается Участник, предоставивший наиболее выгодное для ОАО «НК «Янгпур» технико-коммерческое предложение.

16. Коммерческое предложение просим представить до 04.06.2021 г. (включительно по МСК) по электронной почте: spec.smto@yangpur.ru.

17. Особые права ОАО «НК «Янгпур»:

- Заказчик оставляет за собой право на прекращение процедуры закупки (ее отмене) на любой ее стадии, но до присуждения Участнику контракта (договора) закупки;
- Заказчик оставляет за собой право принять или отвергнуть любое технико-коммерческое предложение, или же аннулировать процесс рассмотрения и отвергнуть все предложения в любой момент до присуждения контракта (договора) закупки;
- Заказчик не связывает себя обязательством, в какой бы то ни было форме, присудить контракт закупки Участнику, предложившему наименьшую цену;
- Заказчик оставляет за собой право пересмотра решения о выборе наилучшего предложения и присуждения победителю контракта (договора) на поставку указанной продукции в случае, если условия контракта (договора) выбранного Участника будут противоречить законодательству Российской Федерации в области хозяйственного

права и/или подвергать необоснованному риску хозяйственную деятельность Заказчика.

В случае реализации указанных выше прав, Заказчик не несет никакой ответственности за перечисленные действия перед Участниками. По запросу Участников, представивших технико-коммерческие предложения, Заказчик сообщит причины таких действий, но не обязан давать подробные разъяснения. Считается, что Участники, представившие свои технико-коммерческие предложения, согласны с вышеуказанными условиями.

18. Срок действия предложений должен составлять не менее 45 (сорока пяти) календарных дней от даты получения технико-коммерческих предложений. Победитель процедуры закупки обязан заключить контракт (договор) с Заказчиком в минимально короткий срок после получения уведомления об акцепте технико-коммерческого предложения, но не позднее 15 (пятнадцати) календарных дней от даты получения такого акцепта.

19. Во всем остальном, что не оговорено в настоящем приглашении, ОАО «НК «Янгпур» руководствуется законодательством Российской Федерации

20. Лица, которым вменено в обязанность поддерживать связь с участниками:

- по вопросам проведения закупки – Попова Юлия Викторовна, тел. (34936) 5-23-64 доб. 212 или 8 904 455 10 13;

- по техническим вопросам – тел. (34936) 5-23-64 (доб. **106**) **Третьяков Алексей Владимирович тел. 8-904-459-98-68**

Ведущий специалист СМТО Попова Ю.В.

Попова Ю.В.
Тел.раб. (34936) 5-23-64 доб. 212
Тел.моб. +7 904 455 10 13
e-mail:spec.smto@yangpur.ru.

Электронная версия соответствует оригиналу

Приложение 1

Технические характеристики шкафа сушильного для одежды

Шкаф сушильный предназначен для сушки мокрой рабочей одежды. Принцип работы заключается в циркуляции подогретого воздуха внутри шкафа. Шкаф металлический двухсекционный. В каждой секции перекладина для вешалок, крючки, сетчатые полки для сушки обуви. Шкаф окрашен порошковой краской.

Наименование параметра или характеристики	Значение параметра
Серия	ШРС
Мощность нагревателя, Вт.	2
Тип сушки	проветривание, подогрев до 40 градусов и прогрев до 60 градусов.
Максимальная температура, С	60
Высота, мм	2200
Ширина, мм	800
Глубина,мм	500
Напряжение, В	220
Длина кабеля, см	300
Количество полок	4
Тип замка	ключевой
Цвет: серый шагрень	RAL 7038

Эскиз

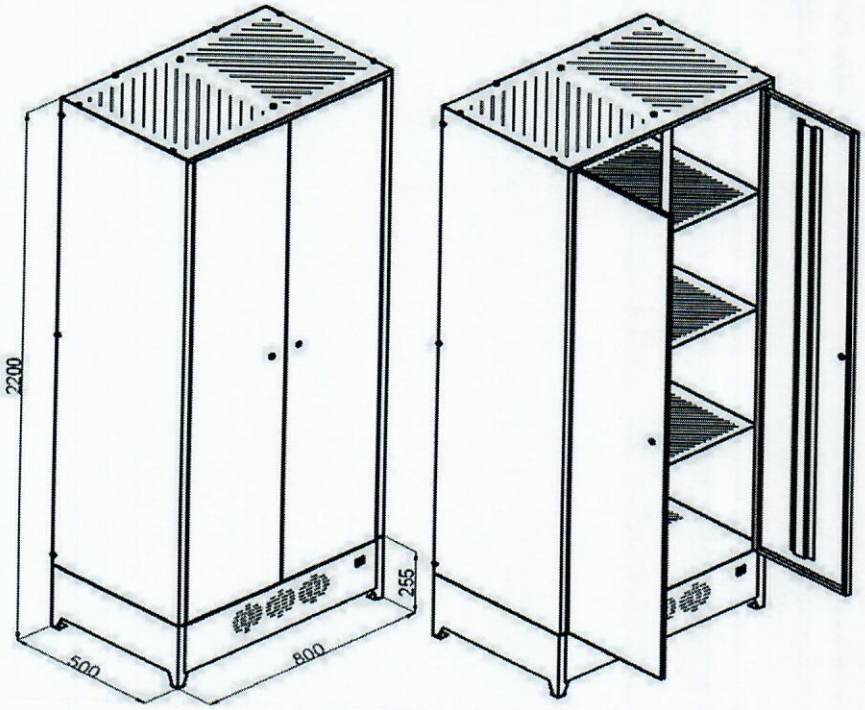

Приложение 4

Технические характеристики электросушителя для рук

Наименование параметра или характеристики	Значение параметра
Класс защиты от поражения электрическим током	2
Подключение: L/N	230 В
Уровень шума	60
Материал корпуса	Пластик
Установленная мощность нагревательного элемента, кВт	2,0
Тип приведения в действие	Бесконтактный датчик приближения
Степень защиты IP	IP23

Эскиз

12.5.1 HTT 4

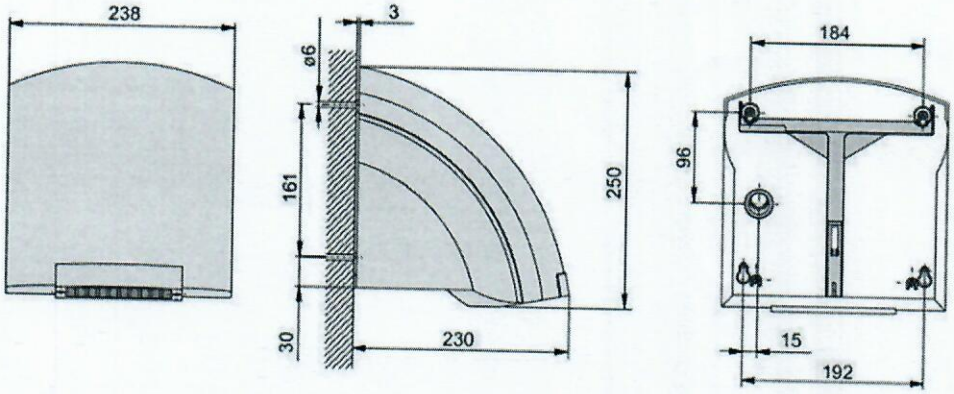
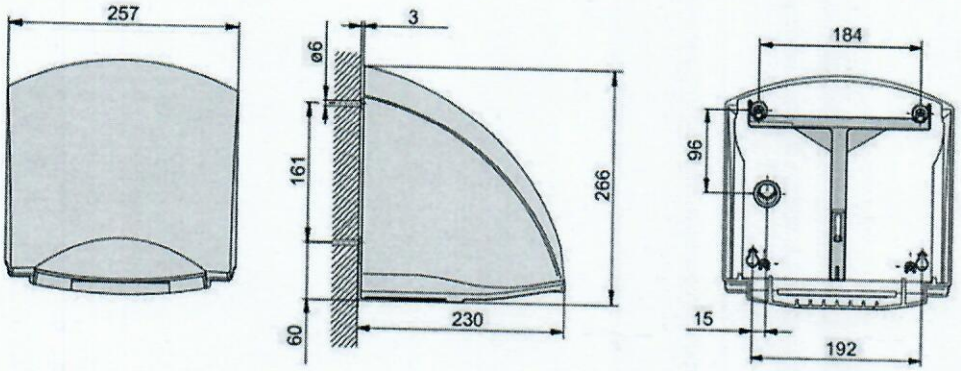
12.5.2 HTT 5